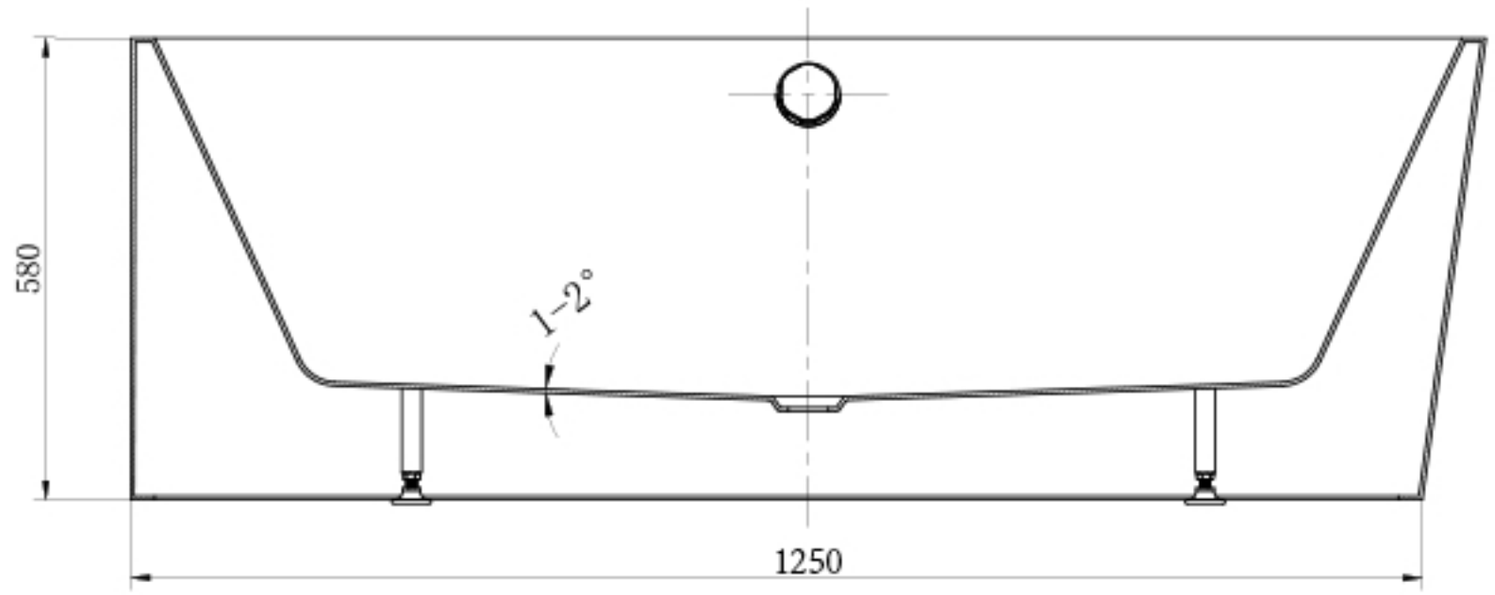

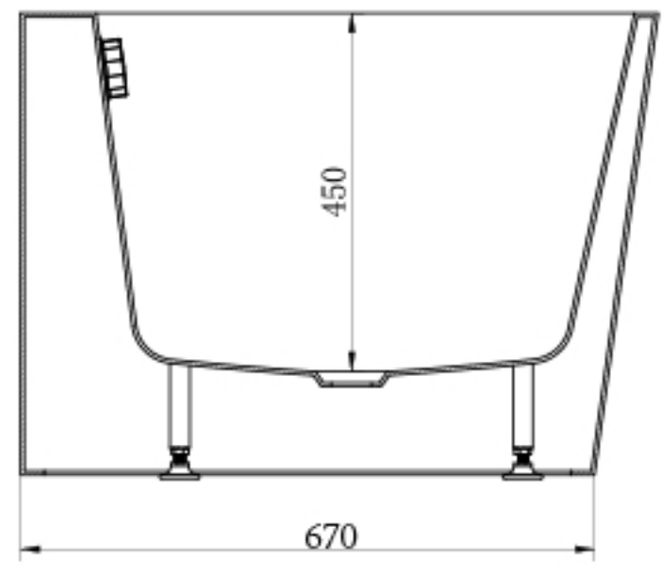

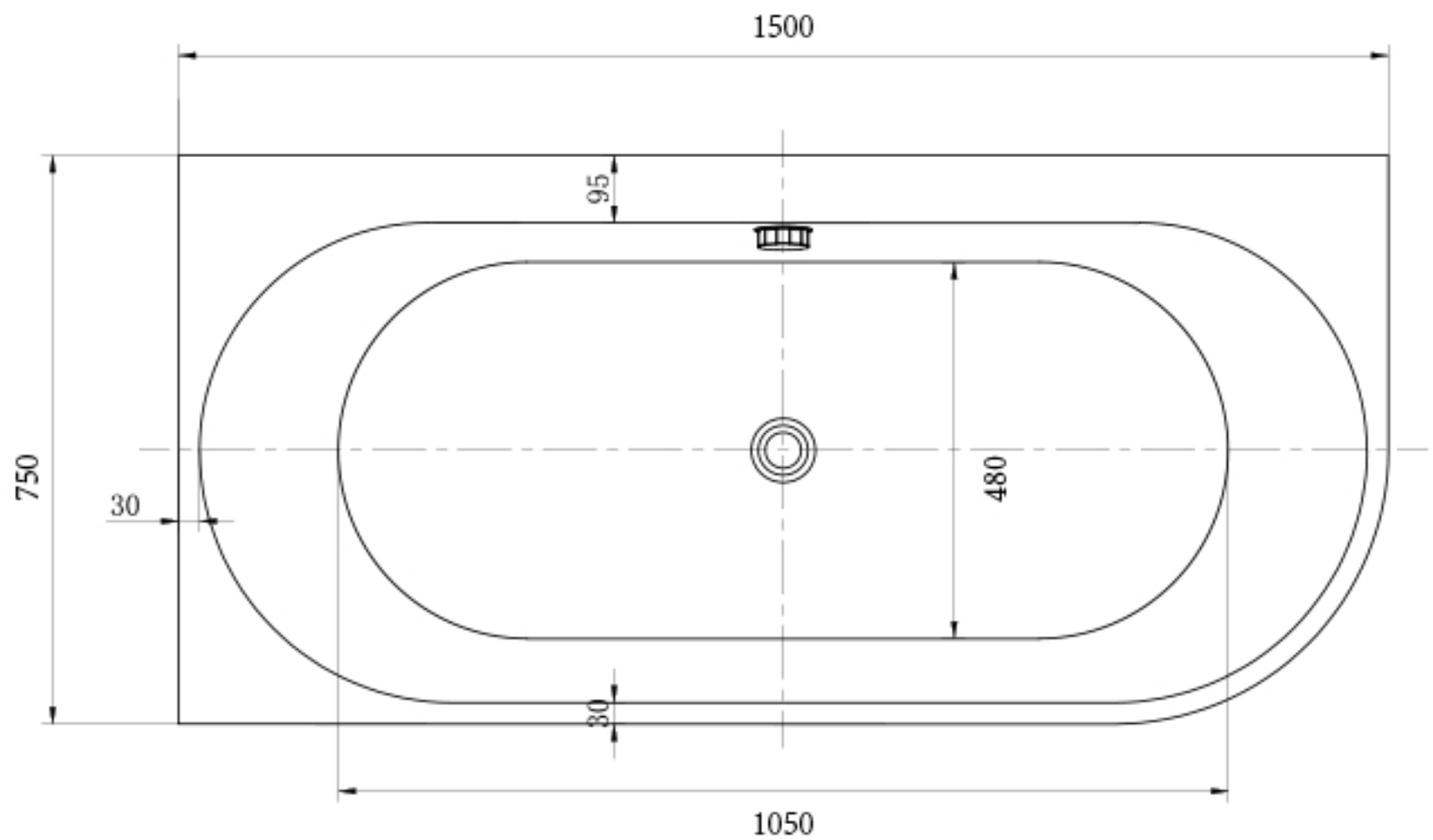

cerano