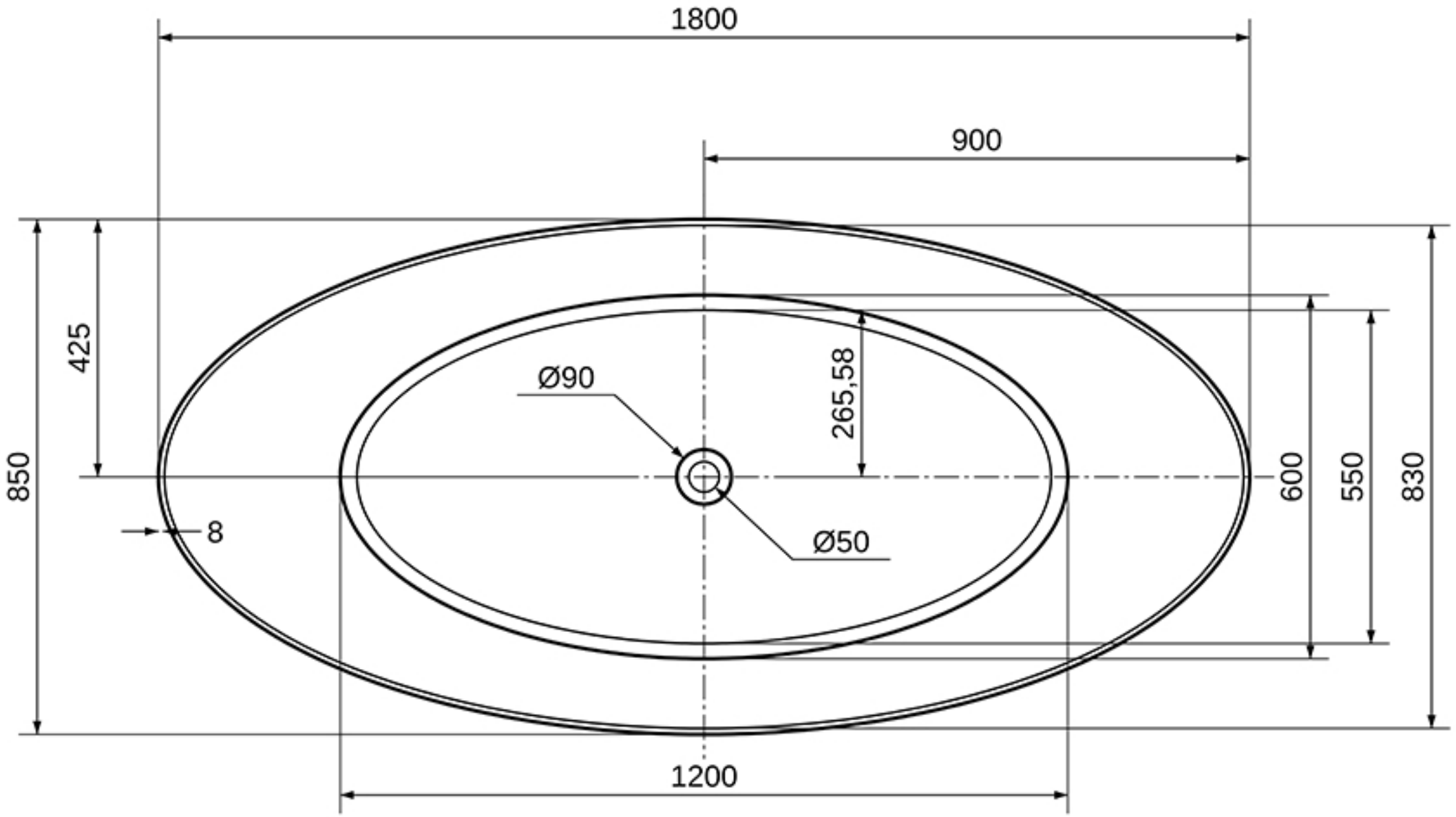
1800
900
425
850
Ø90
265,58
600
550
830
8
Ø50
1200

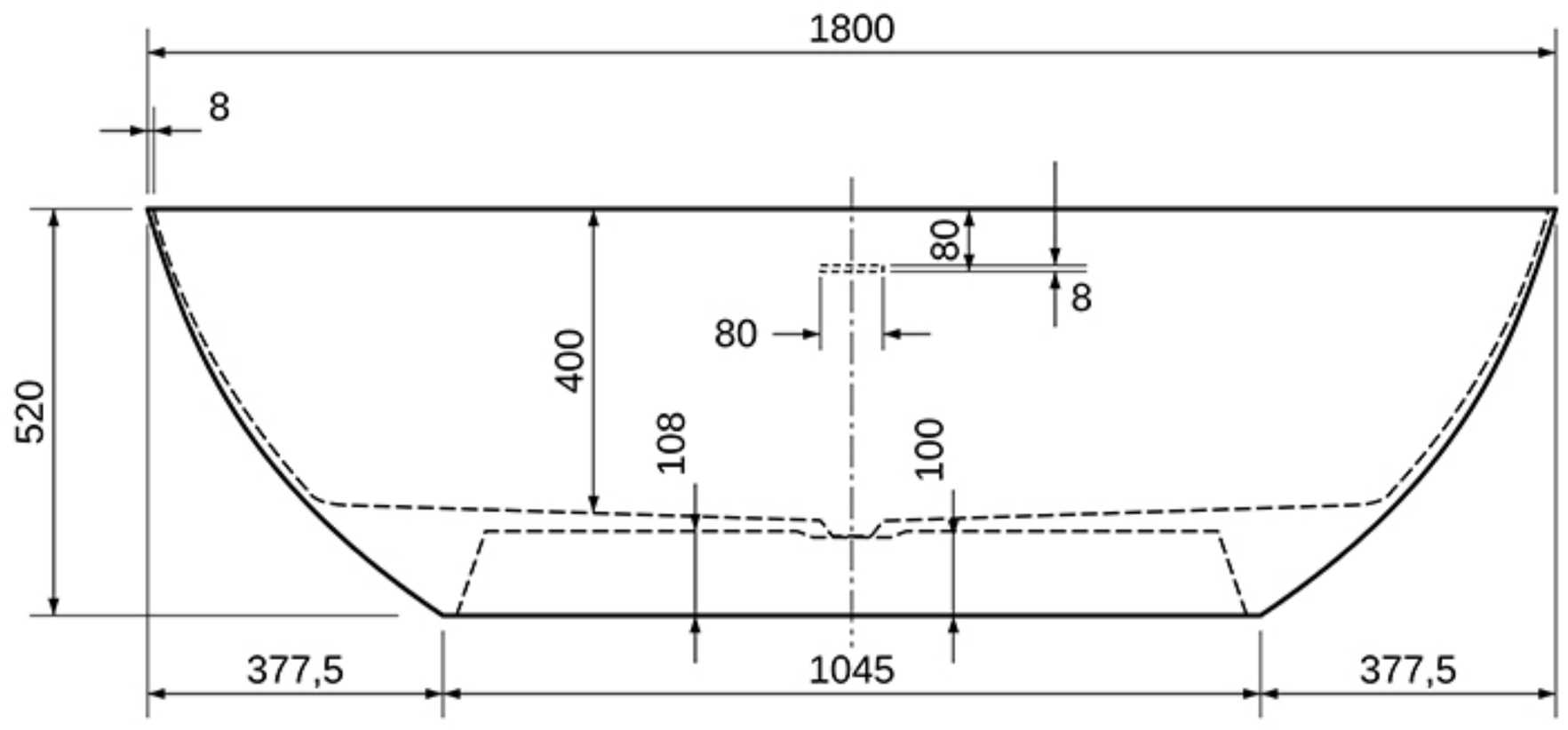
1800
8
80
8
80
400
520
108
100
377,5
1045
377,5

cerano