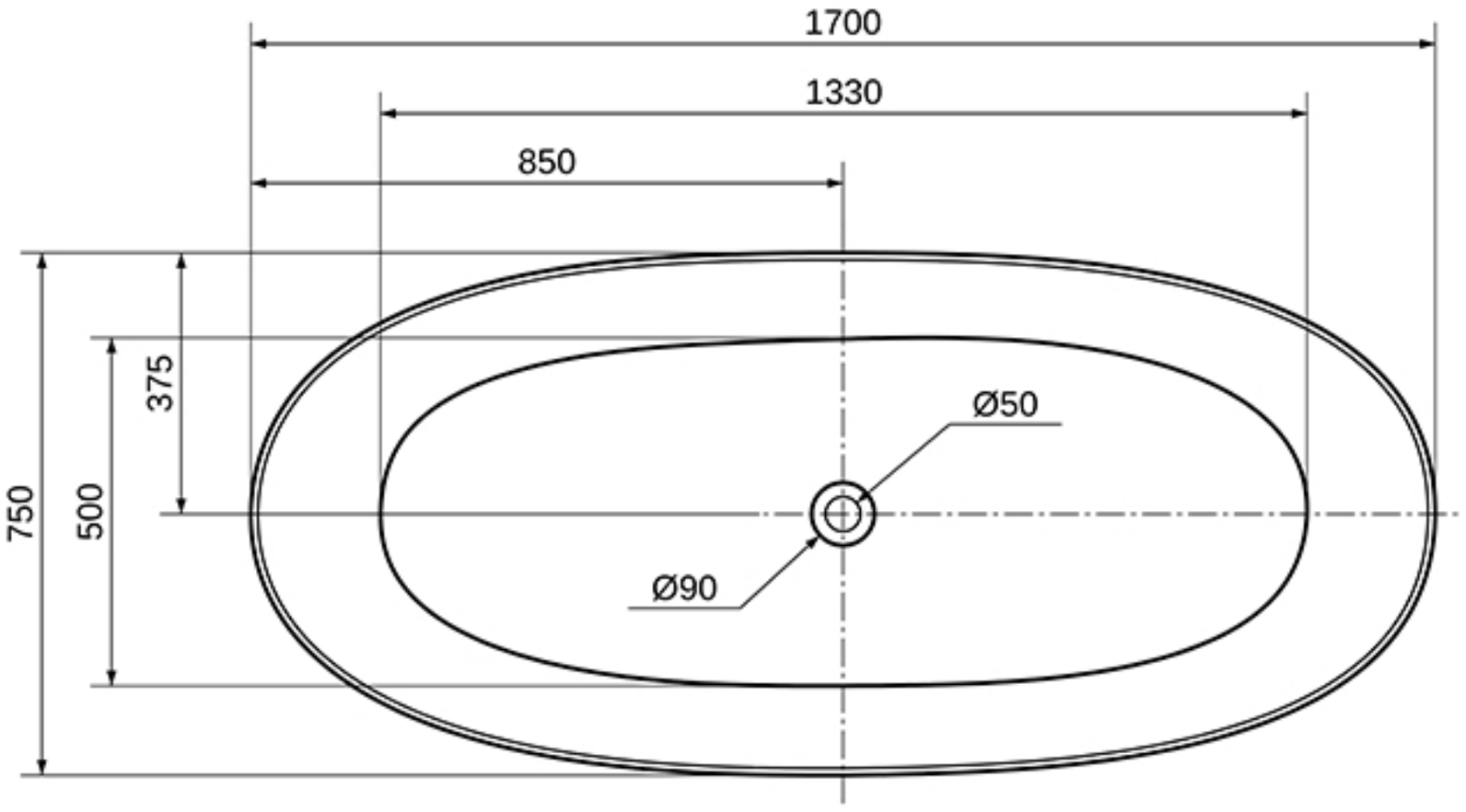
1700
1330
850
750
500
375
Ø50
Ø90

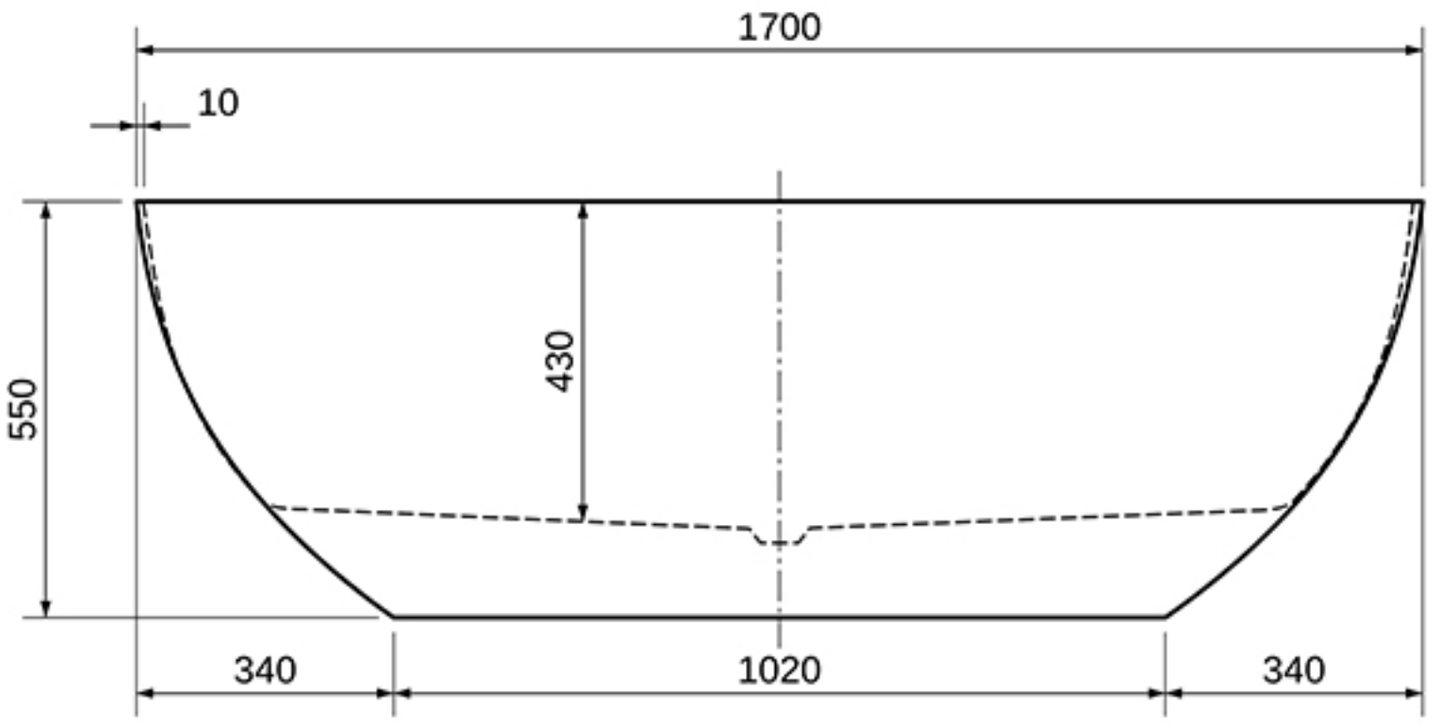
1700
10
550
430
340
1020
340

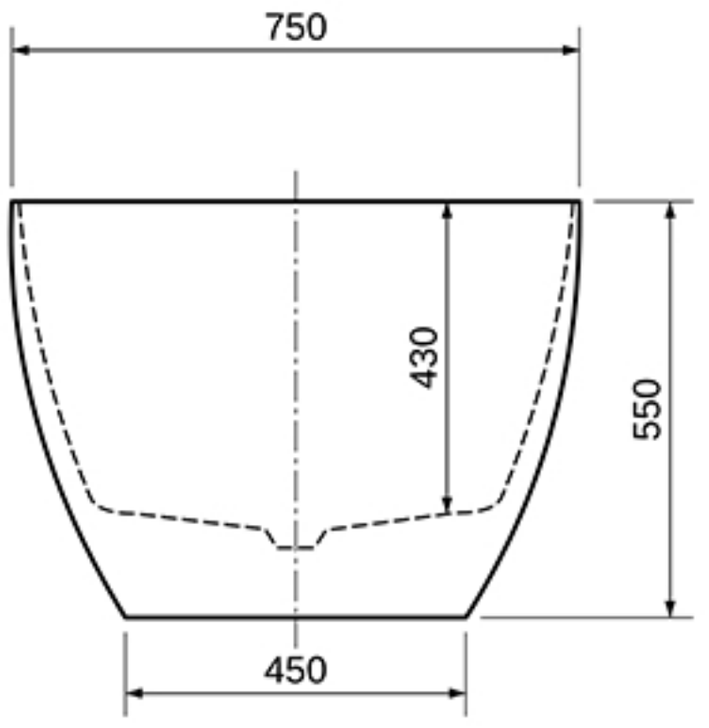
750
430
550
450

cerano